legnova
Finestre e porte

44+RA
Persiana

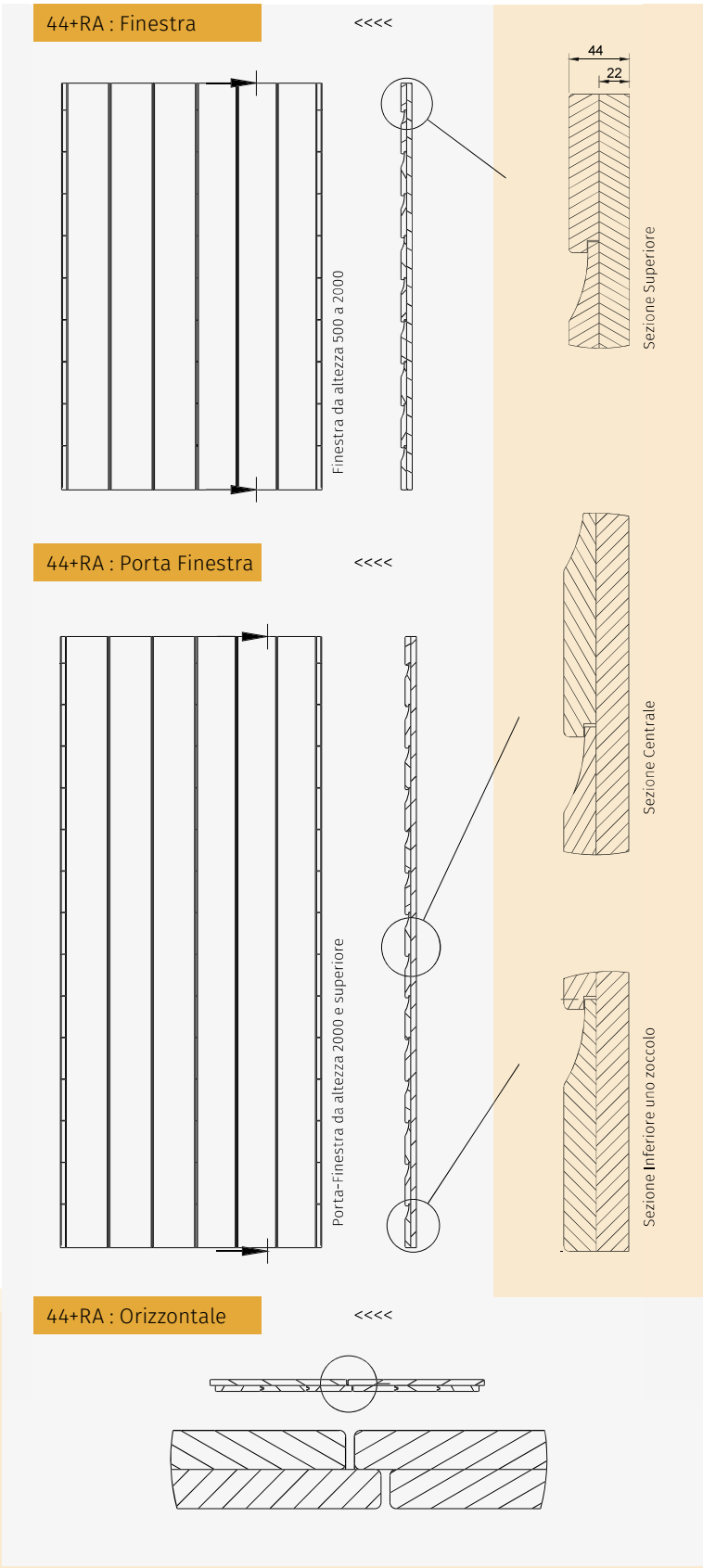

Persiana telaio 44+ e Lamella Rombo Aperta

+ Telaio Replica 44+ variabile ideale per centro storico
+ Lamella a forma Romboidale inclinata aperta
+ Sezione telaio consigliata 44 x 80 a salire

Misure espresse in millimetri, I prodotti possono presentare una determinata tolleranza, per approfondimenti fare riferimento al catalogo tecnico.
©Copyright Legnova srl. È severamente vietata la riproduzione con ogni mezzo anche parziale dei contenuti del presente catalogo. La ditta Legnova srl si riserva il diritto di modificare il contenuto del presente catalogo senza preavviso.

legnova
Finestre e porte

44+RA
Persiana

44+RA : Finestra <<<<

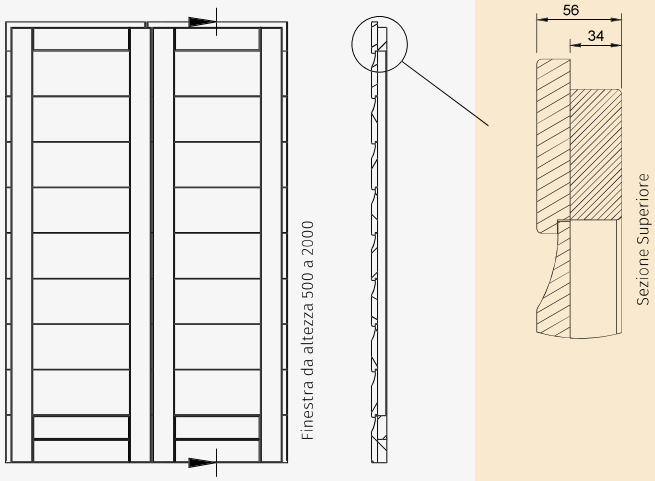

44+RA : Porta Finestra <<<<

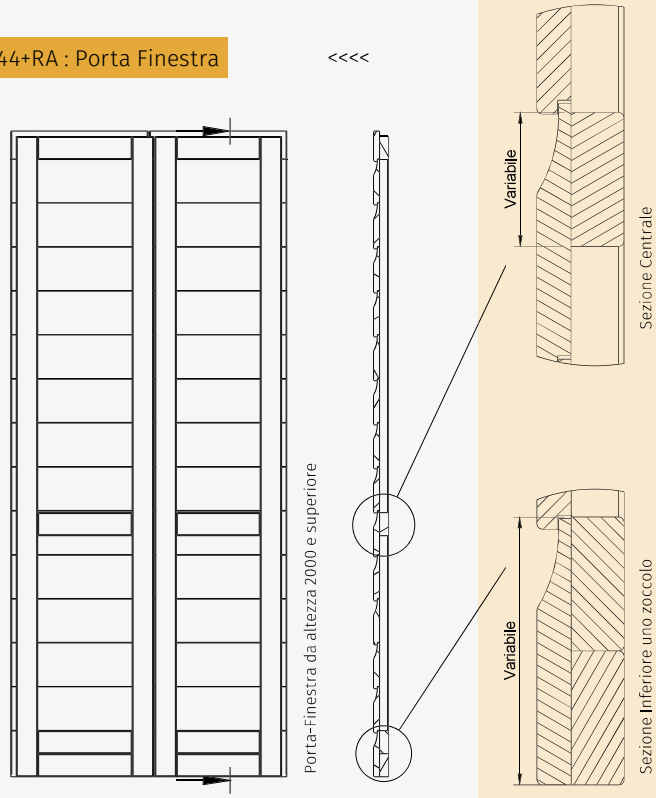

44+RA : Orizzontale <<<<

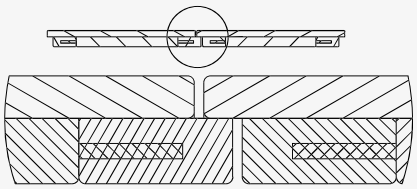

Persiana telaio 44+ e Lamella Rombo Aperta

+ Telaio Replica 44+ variabile ideale per centro storico
+ Lamella a forma Romboidale inclinata aperta
+ Sezione telaio consigliata 44 x 80 a salire

Misure espresse in millimetri, I prodotti possono presentare una determinata tolleranza, per approfondimenti fare riferimento al catalogo tecnico.
©Copyright Legnova srl. È severamente vietata la riproduzione con ogni mezzo anche parziale dei contenuti del presente catalogo. La ditta Legnova srl si riserva il diritto di modificare il contenuto del presente catalogo senza preavviso.

legnova
Finestre e porte

44+RA
Persiana

44+RA : Finestra <<<<

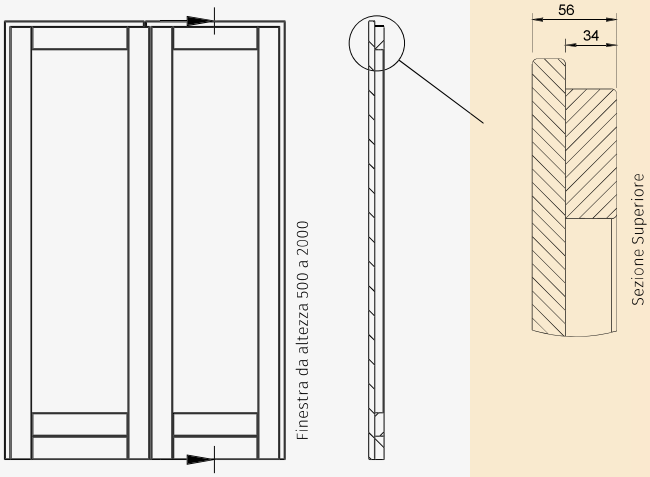

44+RA : Porta Finestra <<<<

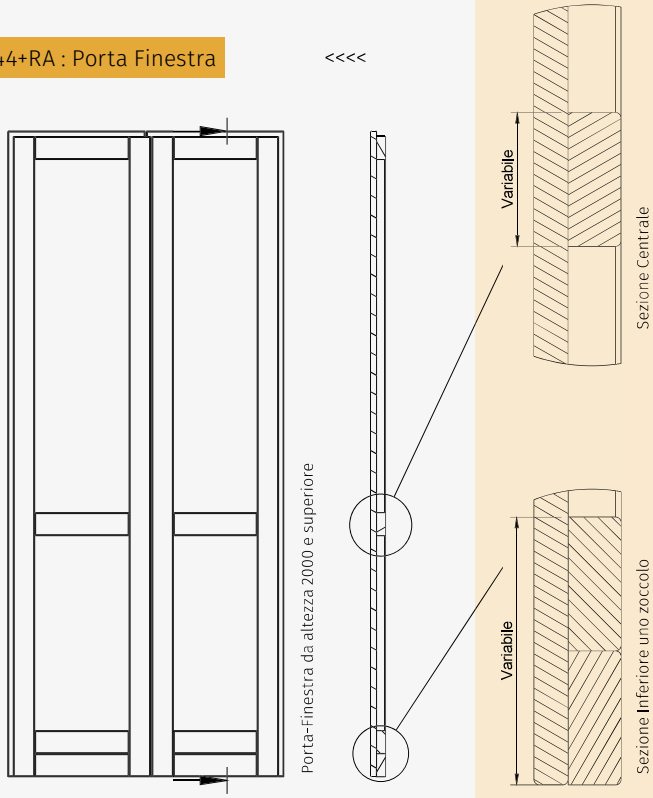

44+RA : Orizzontale <<<<

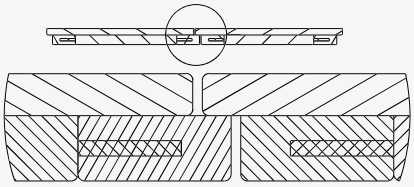

Persiana telaio 44+ e Lamella Rombo Aperta

+ Telaio Replica 44+ variabile ideale per centro storico
+ Lamella a forma Romboidale inclinata aperta
+ Sezione telaio consigliata 44 x 80 a salire

Misure espresse in millimetri, I prodotti possono presentare una determinata tolleranza, per approfondimenti fare riferimento al catalogo tecnico.
©Copyright Legnova srl. È severamente vietata la riproduzione con ogni mezzo anche parziale dei contenuti del presente catalogo. La ditta Legnova srl si riserva il diritto di modificare il contenuto del presente catalogo senza preavviso.

legnova
Finestre e porte

44+RA
Persiana

44+RA : Finestra <<<<

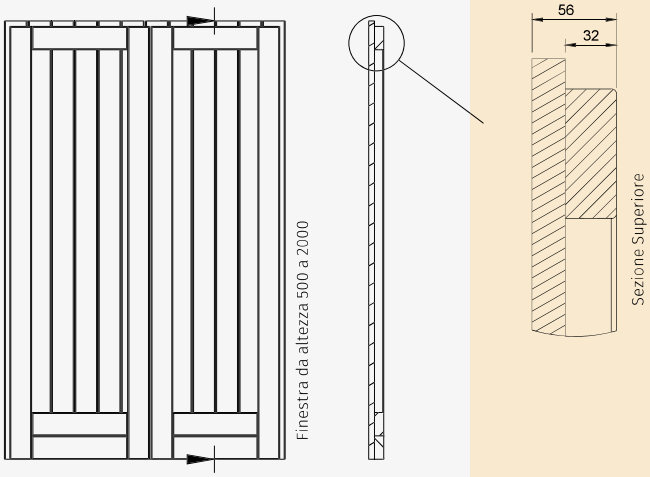

44+RA : Porta Finestra <<<<

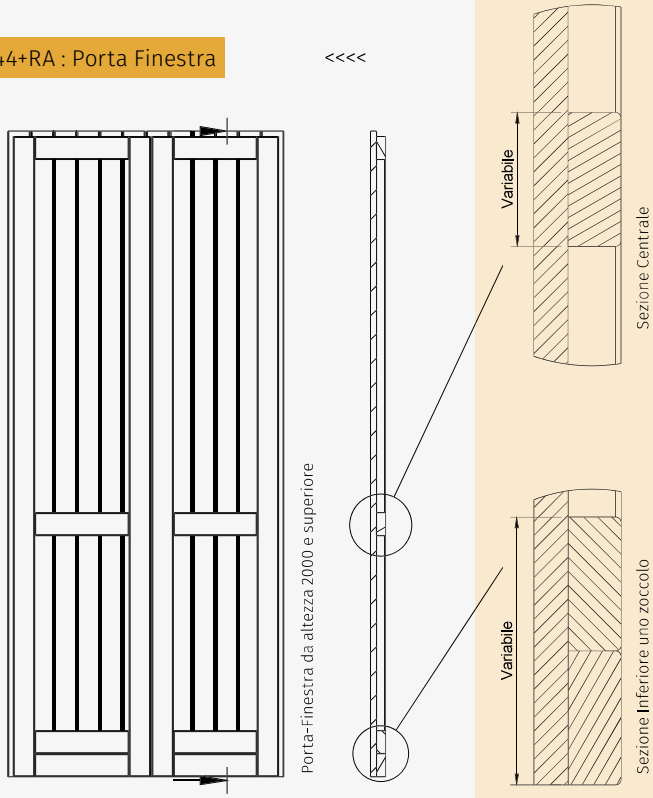

44+RA : Orizzontale <<<<

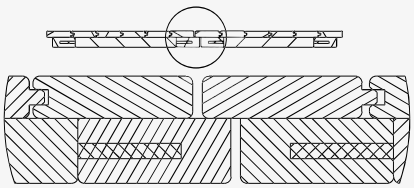

Persiana telaio 44+ e Lamella Rombo Aperta

+ Telaio Replica 44+ variabile ideale per centro storico
+ Lamella a forma Romboidale inclinata aperta
+ Sezione telaio consigliata 44 x 80 a salire

Misure espresse in millimetri, I prodotti possono presentare una determinata tolleranza, per approfondimenti fare riferimento al catalogo tecnico.
©Copyright Legnova srl. È severamente vietata la riproduzione con ogni mezzo anche parziale dei contenuti del presente catalogo. La ditta Legnova srl si riserva il diritto di modificare il contenuto del presente catalogo senza preavviso.

44+RA
Persiana

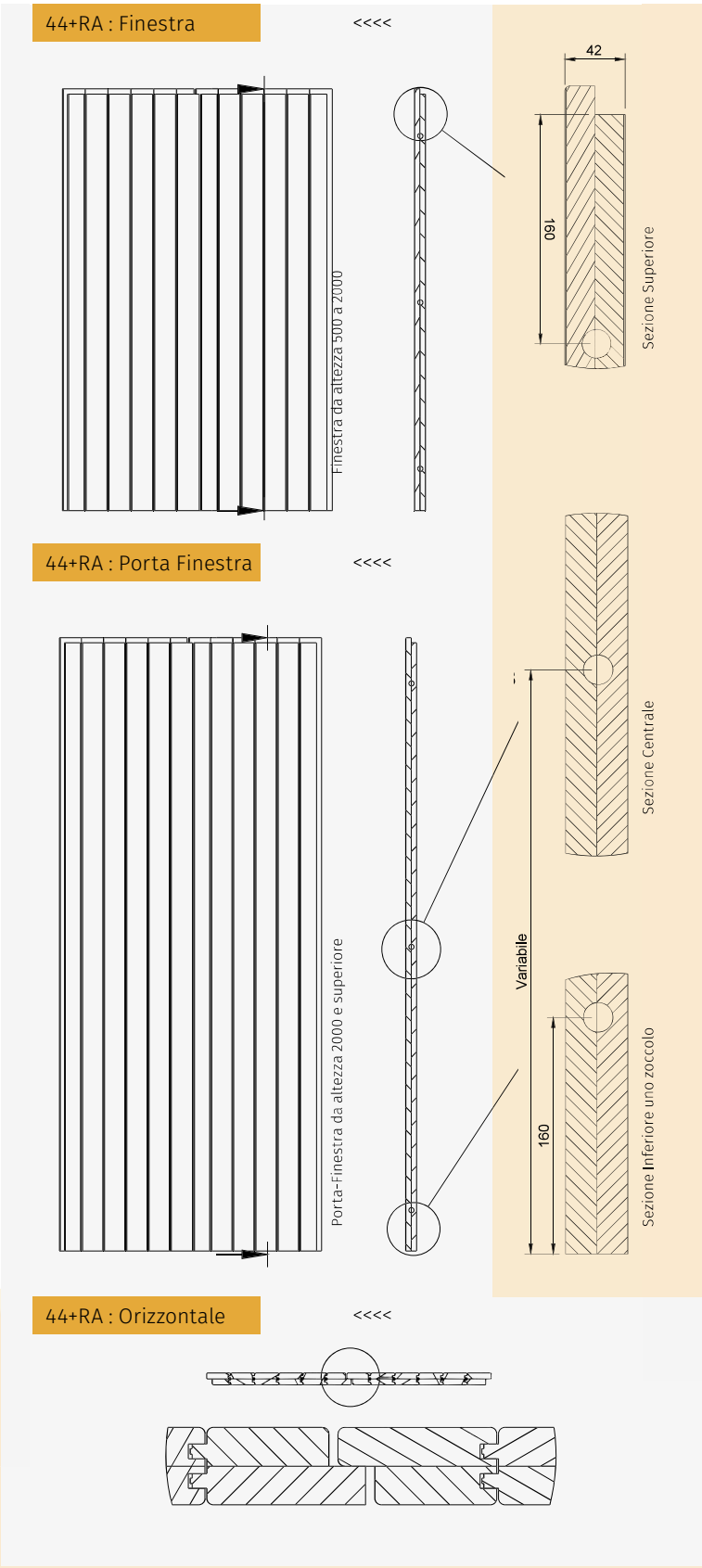

Persiana telaio 44+ e Lamella Rombo Aperta

+ Telaio Replica 44+ variabile ideale per centro storico
+ Lamella a forma Romboidale inclinata aperta
+ Sezione telaio consigliata 44 x 80 a salire

Misure espresse in millimetri, I prodotti possono presentare una determinata tolleranza, per approfondimenti fare riferimento al catalogo tecnico.
©Copyright Legnova srl. È severamente vietata la riproduzione con ogni mezzo anche parziale dei contenuti del presente catalogo. La ditta Legnova srl si riserva il diritto di modificare il contenuto del presente catalogo senza preavviso.

legnova
Finestre e porte

44+RA
Persiana

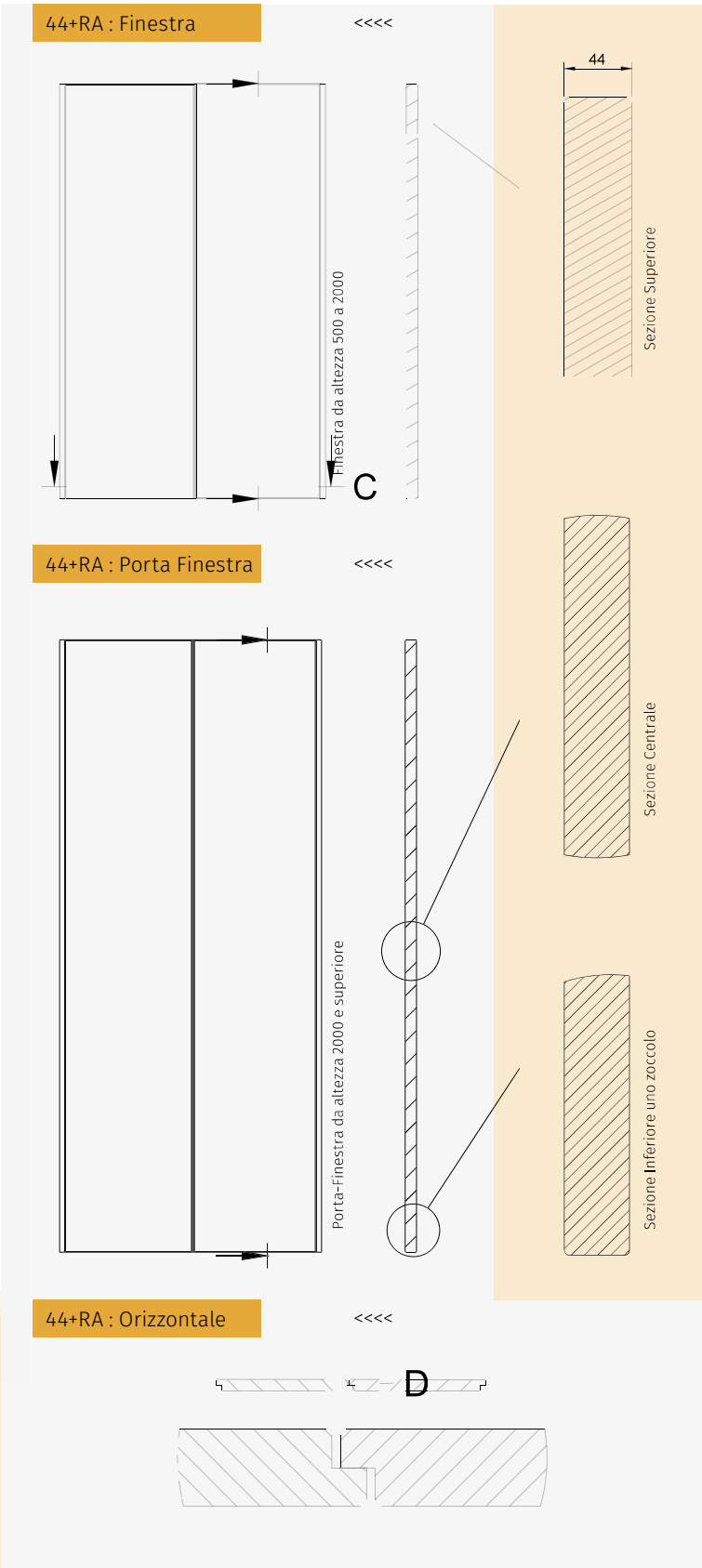

Persiana telaio 44+ e Lamella Rombo Aperta

+ Telaio Replica 44+ variabile ideale per centro storico
+ Lamella a forma Romboidale inclinata aperta
+ Sezione telaio consigliata 44 x 80 a salire

Misure espresse in millimetri, I prodotti possono presentare una determinata tolleranza, per approfondimenti fare riferimento al catalogo tecnico.
©Copyright Legnova srl. È severamente vietata la riproduzione con ogni mezzo anche parziale dei contenuti del presente catalogo. La ditta Legnova srl si riserva il diritto di modificare il contenuto del presente catalogo senza preavviso.